CARTA ALIR PERMOHONAN PERTUKARAN PENEMPATAN PELAJAR SARJANA PERUBATAN SEMASA DALAM PENGAJIAN

TANGGUNGJAWAB

PROSES KERJA

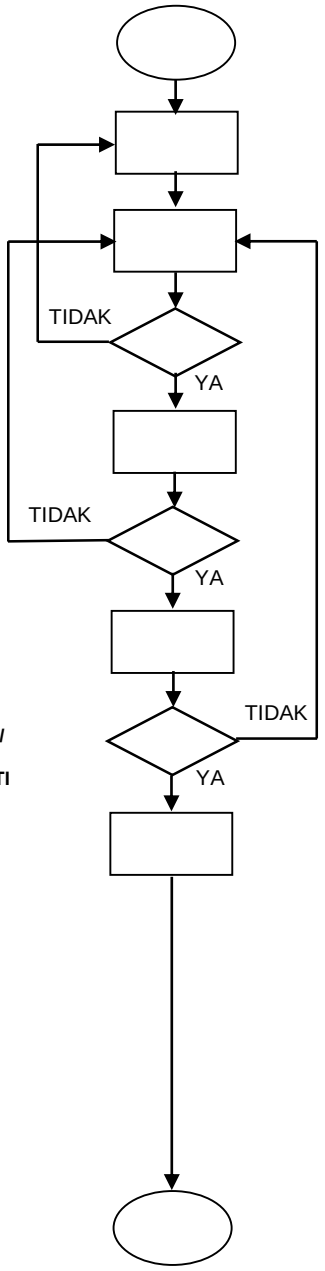

MULA

PEMOHON

Menghantar permohonan penempatan untuk latihan dalam pengajian

UNIVERSITI

Menerima permohonan untuk pertimbangan dan semakan ketersediaan fasiliti/penyelia

Kelulusan universiti

PENGARAH /KETUA JABATAN FASILITI KKM

Menerima permohonan daripada universiti

Kelulusan fasiliti

UNIVERSITI

Menghantar kelulusan fasilti permohonan penempatan untuk latihan dalam pengajian kepada Ketua Bidang/Conjoint Board

KETUA KEPAKARAN KKM/ KETUA PROGRAM SETIAP UNIVERSITI

Kelulusan Ketua Bidang/Conjoint Board

UNIVERSITI

Keluarkan surat pemakluman perubahan penempatan kepada:

- *UNIT PROGRAM KEPAKARAN 1, BPL KKM*
- *UNIT JAWATAN SIMPANAN LATIHAN, BPL KKM*
- *FASILITI KKM YANG MENERIMA*
- *BAHAGIAN PERKEMBANGAN PERUBATAN*
- *KETUA BIDANG*
- *PENYELARAS SARJANA PERUBATAN*

TAMAT